青森市民卓球大会
2022年10月9日
青森市民体育館

小学校５・６年女子

番号に□がついている選手には、タイムテーブルの第１試合の審判をお願いします。
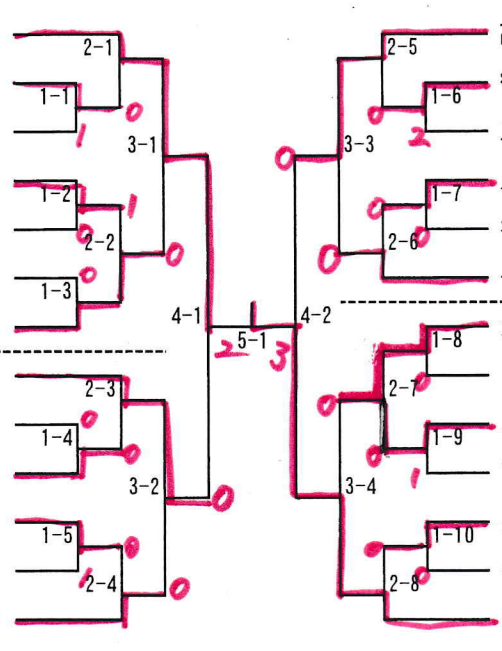
1	奥川 みこと	(神山TTC)	
2	平田 結香	(三内小)	
3	中村 咲希	(造道小卓球クラブ)	
4	鈴木 結菜	(浪館倶楽部)	
5	今 ちひろ	(みなみ倶楽部)	
6	江良 楓香	(筒小卓球クラブ)	
7	武井瑠琉羽	(三内小)	
8	田村彩花理	(SSJ)	
9	久保田 虹椰	(三内小)	
10	甲地 理菜	(浪館倶楽部)	
11	工藤 早桜	(三内小)	
12	田中 潤羽	(造道小卓球クラブ)	
13	秋村 玲杏	(筒小卓球クラブ)	
14	髙谷 瑠菜	(青森TLクラブ)	
15	鶴谷 真優花	(三内小)	
16	工藤 惺	(浪館倶楽部)	
17	及川 由珠	(TTKクラブ)	
18	福士 寧々	(三内小)	
19	佐々木 恵華	(筒小卓球クラブ)	
20	大宮 すせり	(青森山田クラブ)	
21	鳴海 理彩	(みなみ倶楽部)	
22	小山内 彩葉	(造道小卓球クラブ)	
23	西城 結生	(三内小)	
24	盛 愛華	(SSJ)	
25	須藤 蜜蘭	(三内小)	
26	福士 心菜	(神山TTC)